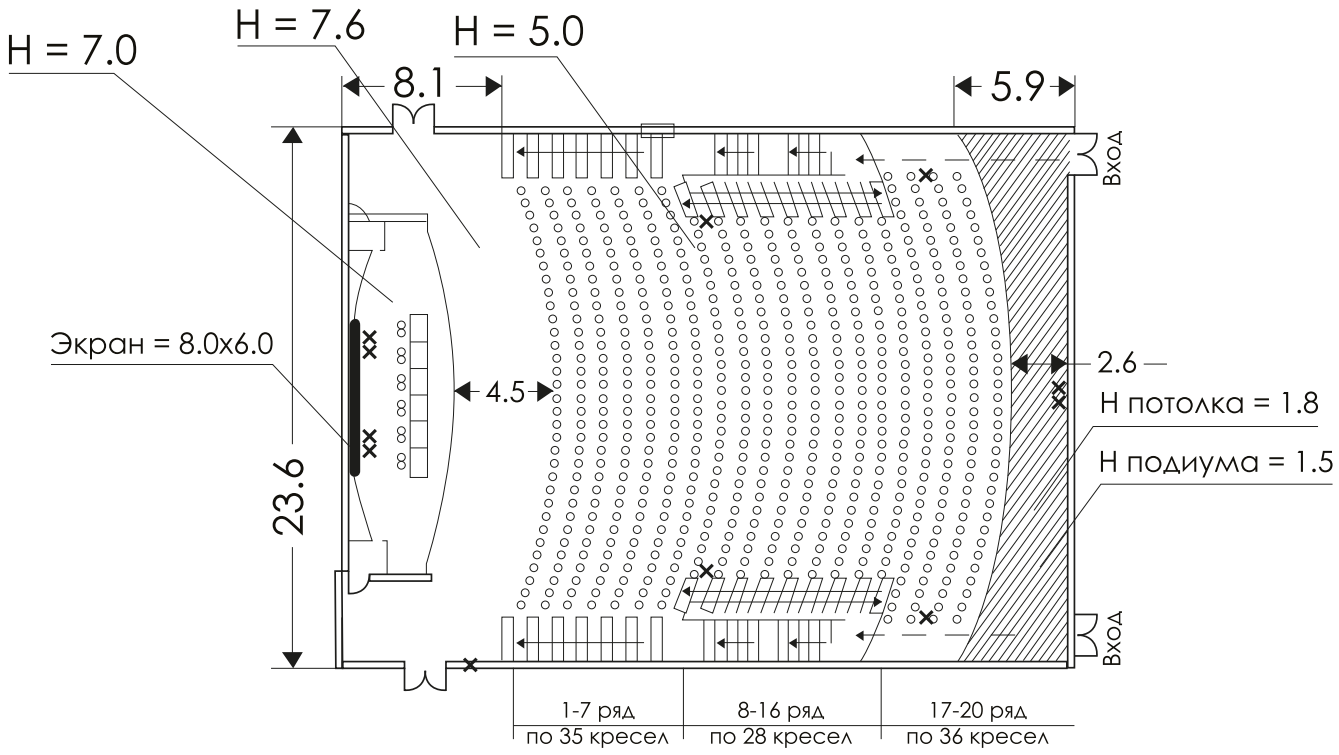

Количество посадочных мест — **600**

S = **775** м²

Стол президиума — **1,49 x 0,75 x 0,74** (Д x Ш x В)

× – расположение розеток 220 V

Схема подиума конференц-зала «Красный»
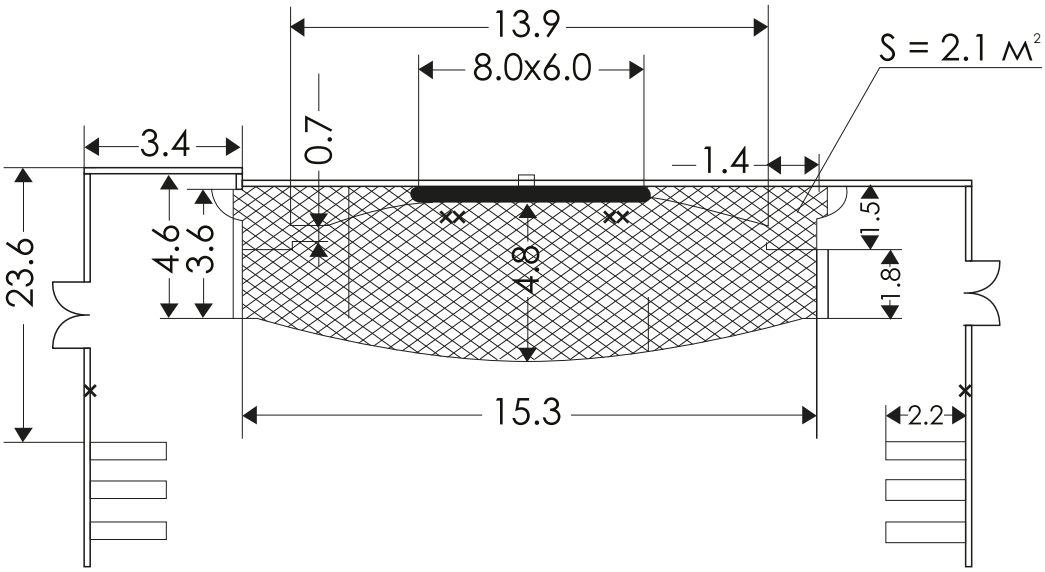
× — расположение розеток 220 V