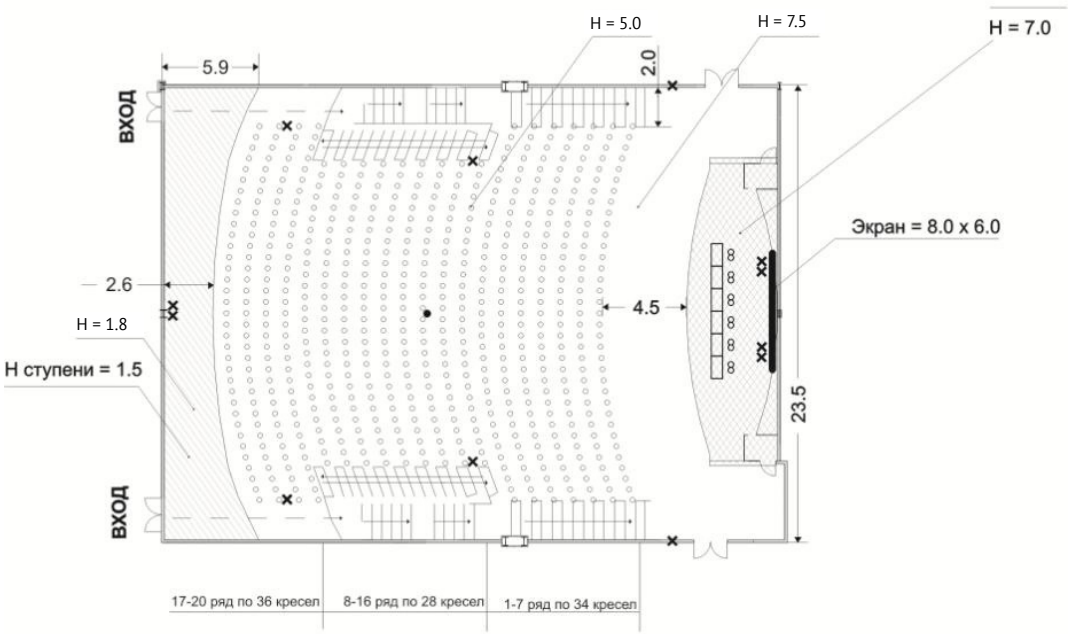

Количество посадочных мест — **600**
S = **723** м²
Стол президиума — **1.50 x 0.75 x 0.77** (Д x Ш x В)
× – расположение розеток 220 V

Схема подиума конференц-зала «Синий»
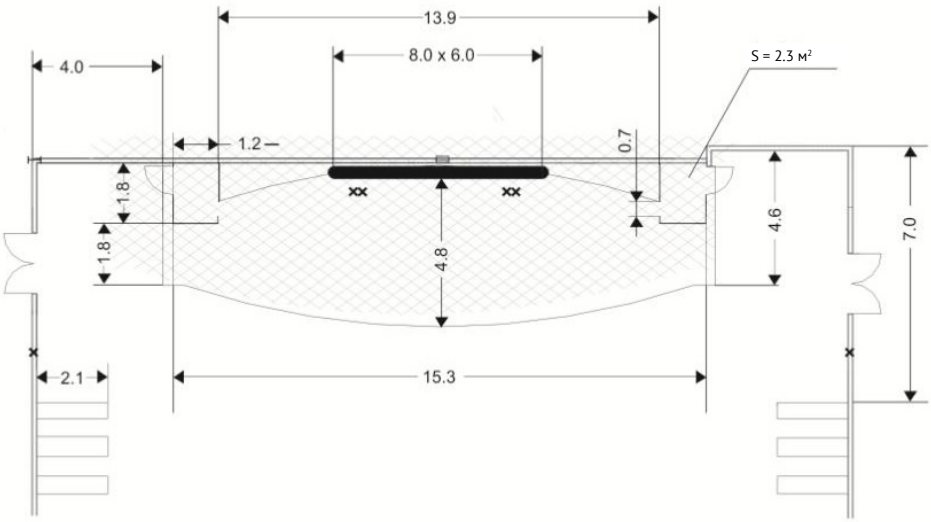
× — расположение розеток 220 V